Adatlap | Cikkszám: 870-577

Háromemeletes sorkapocs; Földelő vezeték/átmenő/átmenő sorkapocs; 2,5 mm²; PE/L/L; jelölőtartó nélkül; DIN 35 x 15 és DIN 35 x 7,5 sínhez; CAGE CLAMP®; 2,50 mm²; szürke

https://www.wago.com/870-577

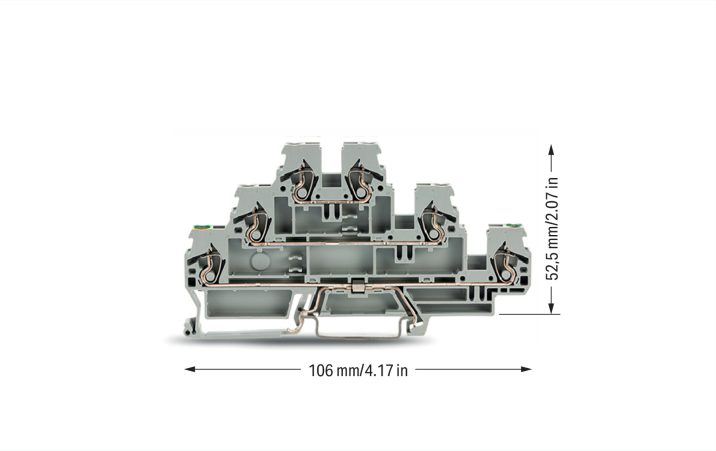

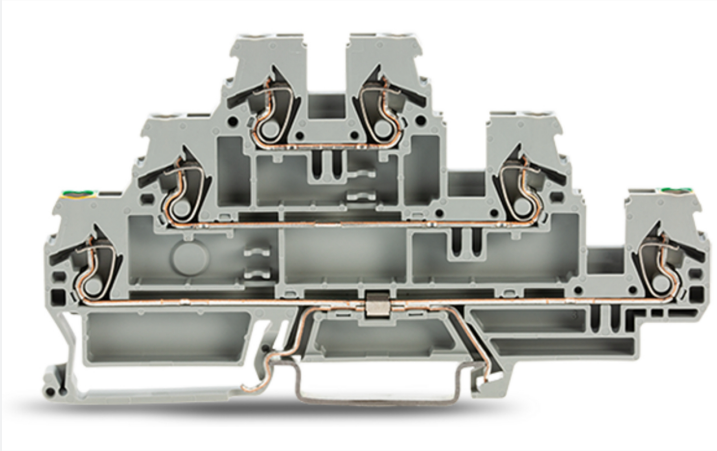

Szín: szürke

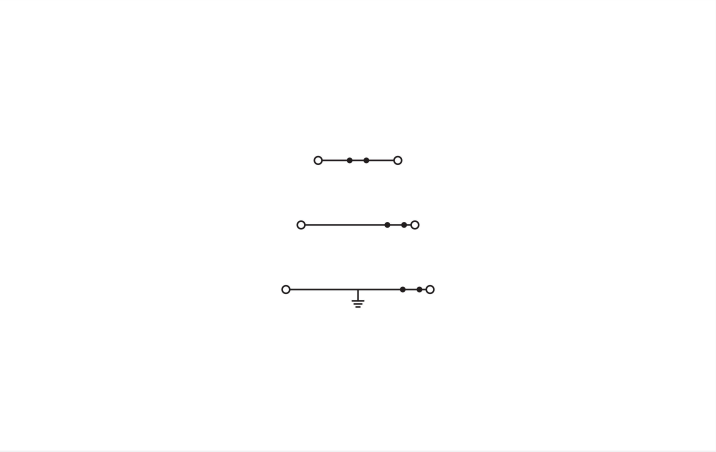

Az ábrához hasonlóan

Triple-deck terminal block, 870 Series, CAGE CLAMP®

This triple-deck terminal block (item number 870-577) provides hassle-free electrical installations. Ensure that the strip lengths are between 6 and 7 mm when connecting conductors to this triple-deck terminal block. The triple-deck terminal block also serves as a ground terminal block as well as a through terminal block. Featuring conductor terminals along with CAGE CLAMP®, this connector outperforms the competition. Our highly-rated and maintenance-free CAGE CLAMP® connection makes it easy to connect all types of conductors without having to prepare the conductor. For example, you don't need to crimp ferrules. This triple-deck terminal block is suitable for conductor cross-sections ranging from 0.08 mm² to 2.5 mm².

- Safe and fast installation
- PE/L/L in a single terminal
- Actuation via operating tool
- Compact sizes
- 3 connection points

Megjegyzések

Biztonsági információk	Max. szigetelési átmérő: 4,4 mm

Elektromos adatok

Értékelés a(z) szerint	IEC/EN 60947-7-1		
Overvoltage category	III	III	II
Pollution degree	3	2	2
Névleges feszültség	500 V	-	-
Névleges feszültségimpulzus	6 kV	-	-
Névleges áram	24 A	-	-

Power Loss	
Power loss, per pole (potential)	1.5322 W
Rated current I_N for power loss specification	24 A
Resistance value for specified, current-dependent power loss	0.00133 Ω

Általános

Huzalozási irány	Felső bekötés

Csatlakozástechnikai adatok

Összes csatlakozási pont száma	6
Összes potenciál száma	3
Szintek száma	3

Csatlakozás 1

Csatlakozástechnika	CAGE CLAMP®
Beavatkozó típusa	Működtető szerszám
Csatlakoztatható vezetékek anyagai	Réz
Tömör vezeték	0,08 … 2,5 mm² / 28 … 12 AWG
Finom elemi szálas vezeték	0,08 … 4 mm² / 28 … 12 AWG
Finom elemiszálas vezeték; szigetelt érvéghüvellyel	0,08 … 1,5 mm² / 28 … 14 AWG
Csupaszolási hossz	6 … 7 mm / 0.24 … 0.28 inch
Huzalozási irány	Felső bekötés

Geometriai adatok

Szélesség	5 mm / 0.197 inch
Magasság	106 mm / 4.173 inch
Mélység a DIN kalapsín felső részétől	52,5 mm / 2.067 inch

Mechanikai adatok

Potential marking	PE/L/L
Kialakítás	vízszintes típus
Rögzítés típusa	DIN 35 kalapsín
Jelölési szint	Oldalsó jelölés

Anyag információk

Megjegyzés az anyag információkhoz	Information on material specifications can be found here
Szín	szürke
Anyagcsoport	I
Szigetelőanyag	Poliamid (PA66)
UL94 szerinti gyúlékonysági osztály	V0
Tűz terhelés	0.247 MJ
Súly:	19 g

Környezeti feltételek

Feldolgozási hőmérséklet	-35 … +85 °C
Folyamatos működési hőmérséklet	-60 … +105 °C

Kereskedelmi adatok

Nagy ECS (kis ECS)	50 db
Csomagolás típusa	Doboz
Származási ország	DE
GTIN (globális kereskedelmi áruazonosító szám)	4045454129101
Vámtarifaszám	85369010000

Product Classification

UNSPSC	39121410
eCl@ss 10.0	27-14-11-41
eCl@ss 9.0	27-14-11-41
ETIM 9.0	EC000901
ETIM 10.0	EC000901
ECCN	NO US CLASSIFICATION

Environmental Product Compliance

RoHS Compliance Status	Compliant,No Exemption

Tanúsítványok / Jóváhagyások

Általános tanúsítványok

Jóváhagyás	Szabvány	Tanúsítvány neve
CCA DEKRA Certification B.V.	EN 60947	NTR NL 7468
CCA DEKRA Certification B.V.	EN 60947	2189801.01

Megfelelőségi nyilatkozatok és gyártói nyilatkozatok

Jóváhagyás	Szabvány	Tanúsítvány neve
EU-Declaration of Conformity WAGO GmbH & Co. KG	-	-
UK-Declaration of Conformity WAGO GmbH & Co. KG	-	-

Tanúsítványok hajózási alkalmazásokhoz

Jóváhagyás	Szabvány	Tanúsítvány neve
ABS American Bureau of Shipping	-	24-0152298-PDA
DNV GL Det Norske Veritas, Germanischer Lloyd	-	TAE00001V2
PRS Polski Rejestr Statków	-	TE/1094/880590/23

Letöltések

Environmental Product Compliance

Compliance Search

Environmental Product Compliance 870-577

Documentation

Bid Text

870-577	19.02.2019	xml 3.27 KB	
870-577	31.05.2017	doc 25.00 KB	

CAD/CAE-Data

CAD data

2D/3D Models 870-577

CAE data

EPLAN Data Portal 870-577

WSCAD Universe 870-577

ZUKEN Portal 870-577

1 Kompatibilis termékek

1.1 Szükséges kiegészítők

1.1.1 Véglap

1.1.1.1 Véglap

Cikkszám: 870-569
Vég- és válaszlap; 2 mm vastag; narancssárga

Cikkszám: 870-568
Vég- és válaszlap; 2 mm vastag; szürke

1.2 Opcionális kiegészítők

1.2.1 Áthidaló

1.2.1.1 Áthidaló

Cikkszám: 870-407/011-000

Cikkszám: 870-409/011-000

Cikkszám: 870-410
Áthidaló; 10irányú; szigetelt; világosszürke

Cikkszám: 870-440
Áthidaló; 1-től 10-ig; szigetelt; világosszürke

Cikkszám: 870-433
Áthidaló; 1-től 3-ig; szigetelt; világosszürke

Cikkszám: 870-434
Áthidaló; 1-től 4-ig; szigetelt; világosszürke

Cikkszám: 870-435
Áthidaló; 1-től 5-ig; szigetelt; világosszürke

Cikkszám: 870-436
Áthidaló; 1-től 6-ig; szigetelt; világosszürke

1.2.1.1 Áthidaló

Cikkszám: 870-437
Áthidaló; 1-től 7-ig; szigetelt; világosszürke

Cikkszám: 870-438
Áthidaló; 1-től 8-ig; szigetelt; világosszürke

Cikkszám: 870-439
Áthidaló; 1-től 9-ig; szigetelt; világosszürke

Cikkszám: 870-402
Áthidaló; 2irányú; szigetelt; világosszürke

Cikkszám: 870-403
Áthidaló; 3irányú; szigetelt; világosszürke

Cikkszám: 870-404
Áthidaló; 4irányú; szigetelt; világosszürke

Cikkszám: 870-405
Áthidaló; 5irányú; szigetelt; világosszürke

Cikkszám: 870-406
Áthidaló; 6irányú; szigetelt; világosszürke

Cikkszám: 870-407
Áthidaló; 7irányú; szigetelt; világosszürke

Cikkszám: 870-408
Áthidaló; 8irányú; szigetelt; világosszürke

Cikkszám: 870-409
Áthidaló; 9irányú; szigetelt; világosszürke

Cikkszám: 870-405/011-000
Áthidaló; szigetelt; világosszürke

Cikkszám: 870-406/020-000
Deltakapcsoláshoz áthidaló; szigetelt; világosszürke

1.2.2 DIN-sín

1.2.2.1 Tartozékok rögzítéshez

Cikkszám: 210-508
Acél rögzítő sín; 35 x 15 mm; 1,5 mm vastag; 2 m hosszú; lyukasztott; galvanizált; hasonlóan mint az EN 60715; ezüstszínű

Cikkszám: 210-197
Acél rögzítő sín; 35 x 15 mm; 1,5 mm vastag; 2 m hosszú; lyukasztott; hasonlóan mint az EN 60715; ezüstszínű

Cikkszám: 210-506
Acél rögzítő sín; 35 x 15 mm; 1,5 mm vastag; 2 m hosszú; nem lyukasztott; galvanizált; hasonlóan mint az EN 60715; ezüstszínű

Cikkszám: 210-114
Acél rögzítő sín; 35 x 15 mm; 1,5 mm vastag; 2 m hosszú; nem lyukasztott; hasonlóan mint az EN 60715; ezüstszínű

Cikkszám: 210-118
Acél rögzítő sín; 35 x 15 mm; 2,3 mm vastag; 2 m hosszú; nem lyukasztott; az EN 60715 szerint; ezüstszínű

Cikkszám: 210-115
Acél rögzítő sín; 35 x 7,5 mm; 1 mm vastag; 2 m hosszú; lyukasztott; az EN 60715 szerint; "Lyuk szélesség 18 mm; ezüstszínű

Cikkszám: 210-112
Acél rögzítő sín; 35 x 7,5 mm; 1 mm vastag; 2 m hosszú; lyukasztott; az EN 60715 szerint; "Lyuk szélesség 25 mm; ezüstszínű

Cikkszám: 210-504
Acél rögzítő sín; 35 x 7,5 mm; 1 mm vastag; 2 m hosszú; lyukasztott; galvanizált; az EN 60715 szerint; ezüstszínű

Cikkszám: 210-113
Acél rögzítő sín; 35 x 7,5 mm; 1 mm vastag; 2 m hosszú; nem lyukasztott; az EN 60715 szerint; ezüstszínű

Cikkszám: 210-505
Acél rögzítő sín; 35 x 7,5 mm; 1 mm vastag; 2 m hosszú; nem lyukasztott; galvanizált; az EN 60715 szerint; ezüstszínű

Cikkszám: 210-196
Alumínium rögzítősín; 35 x 8,2 mm; 1,6 mm vastag; 2 m hosszú; nem lyukasztott; hasonlóan mint az EN 60715; ezüstszínű

1.2.3 Ellenőrzés és mérés

1.2.3.1 Vizsgáló kellékek

Cikkszám: 870-425
Elosztómodul; forgatás elleni védelemmel; moduláris; megfelelő a 870-es sorozat sínre rögzíthető sorkapcsaihoz, áthidalási ponttal az áramvezető sínben; szürke

Cikkszám: 870-426
Elosztómodul; moduláris; megfelelő a 870-es sorozat sínre rögzíthető sorkapcsaihoz, áthidalási ponttal az áramvezető sínben; szürke

Cikkszám: 870-427
Elválasztómodul; moduláris; közösített sorkapcsok összekapcsolásához; szürke

1.2.4 Érszigetelő végződés

1.2.4.1 Érszigetelő végződés

Cikkszám: 280-470
Érszigetelő stop; 0,08 ... 0,2 mm² "t" (0,14 mm² "f-sz"); 5 darab/szalag; fehér

Cikkszám: 280-471
Érszigetelő stop; 0,25 ... 0,5 mm²; 5 darab/szalag; világosszürke

Cikkszám: 280-472
Érszigetelő stop; 0,75 ... 1 mm²; 5 darab/szalag; fekete

1.2.5 Érvéghüvely

1.2.5.1 Érvéghüvely

Cikkszám: 216-131
Érvéghüvely; Hüvely 0,25mm² / AWG24; szigeteletlen; elektro-ón lemez; ezüstszínű

Cikkszám: 216-321
Érvéghüvely; Hüvely 0,25mm² / AWG24; szigetelt; elektro-ón lemez; sárga

Cikkszám: 216-132
Érvéghüvely; Hüvely 0,34 mm² / AWG 22; szigeteletlen; elektro-ón lemez

Cikkszám: 216-322
Érvéghüvely; Hüvely 0,34 mm² / AWG 22; szigetelt; elektro-ón lemez; világos türkiz

Cikkszám: 216-221
Érvéghüvely; Hüvely 0,5 mm² / AWG 20; szigetelt; elektro-ón lemez; fehér

Cikkszám: 216-121
Érvéghüvely; Hüvely 0,5 mm² / AWG22; szigeteletlen; elektro-ón lemez; ezüstszínű

Cikkszám: 216-122
Érvéghüvely; Hüvely 0,75 mm² / AWG 18; szigeteletlen; elektro-ón lemez; ezüstszínű

Cikkszám: 216-222
Érvéghüvely; Hüvely 0,75 mm² / AWG 18; szigetelt; elektro-ón lemez; szürke

Cikkszám: 216-123
Érvéghüvely; Hüvely 1 mm² / AWG18; szigeteletlen; elektro-ón lemez; ezüstszínű

Cikkszám: 216-223
Érvéghüvely; Hüvely 1 mm² / AWG18; szigetelt; elektro-ón lemez; piros

Cikkszám: 216-124
Érvéghüvely; Hüvely 1,5 mm² / AWG16; szigeteletlen; elektro-ón lemez

Cikkszám: 216-224
Érvéghüvely; Hüvely 1,5 mm² / AWG16; szigetelt; elektro-ón lemez; fekete

1.2.6 Eszköz

1.2.6.1 Működtető szerszám

Cikkszám: 210-658
Működtetőszerszám; Penge: 3,5 x 0,5mm; részben szigetelt szárral; döntött; rövid; többszínű

Cikkszám: 210-657
Működtetőszerszám; Penge: 3,5 x 0,5mm; részben szigetelt szárral; rövid; többszínű

Cikkszám: 210-720
Működtetőszerszám; Penge: 3,5 x 0,5mm; részben szigetelt szárral; többszínű

1.2.7 Figyelmeztető jelölés

1.2.7.1 Burkolat

Cikkszám: 280-405
Figyelmeztető fedél; 5 sorkapocsnak; villámjellel, fekete; sárga

1.2.8 Jelöléstechnika

1.2.8.1 Csoportjelölő tartó

Cikkszám: 870-182
Átalakító; szürke

Cikkszám: 870-183
Átalakító; szürke

Cikkszám: 870-184
Átalakító; szürke

1.2.8.2 Jelölő

Cikkszám: 2009-145
Mini-WSB Inline; Smart Printer-hez; 1700 darab egy tekercsen; nyújtható 5 mm-től 5,2 mm-ig; üres; Bepattintható típus; fehér

Cikkszám: 2009-145/000-024
Mini-WSB Inline; Smart Printer-hez; 1700 darab egy tekercsen; nyújtható 5 mm-től 5,2 mm-ig; üres; Bepattintható típus; ibolya

Cikkszám: 2009-145/000-006
Mini-WSB Inline; Smart Printer-hez; 1700 darab egy tekercsen; nyújtható 5 mm-től 5,2 mm-ig; üres; Bepattintható típus; kék

Cikkszám: 2009-145/000-012
Mini-WSB Inline; Smart Printer-hez; 1700 darab egy tekercsen; nyújtható 5 mm-től 5,2 mm-ig; üres; Bepattintható típus; narancssárga

Cikkszám: 2009-145/000-005
Mini-WSB Inline; Smart Printer-hez; 1700 darab egy tekercsen; nyújtható 5 mm-től 5,2 mm-ig; üres; Bepattintható típus; piros

Cikkszám: 2009-145/000-002
Mini-WSB Inline; Smart Printer-hez; 1700 darab egy tekercsen; nyújtható 5 mm-től 5,2 mm-ig; üres; Bepattintható típus; sárga

Cikkszám: 2009-145/000-007
Mini-WSB Inline; Smart Printer-hez; 1700 darab egy tekercsen; nyújtható 5 mm-től 5,2 mm-ig; üres; Bepattintható típus; szürke

Cikkszám: 2009-145/000-023
Mini-WSB Inline; Smart Printer-hez; 1700 darab egy tekercsen; nyújtható 5 mm-től 5,2 mm-ig; üres; Bepattintható típus; zöld

Cikkszám: 248-501
Mini-WSB jelölőkártya; kártyaként; not stretchable; üres; Bepattintható típus; fehér

Cikkszám: 248-501/000-024
Mini-WSB jelölőkártya; kártyaként; not stretchable; üres; Bepattintható típus; ibolya

Cikkszám: 248-501/000-006
Mini-WSB jelölőkártya; kártyaként; not stretchable; üres; Bepattintható típus; kék

Cikkszám: 248-501/000-012
Mini-WSB jelölőkártya; kártyaként; not stretchable; üres; Bepattintható típus; narancssárga

Cikkszám: 248-501/000-005
Mini-WSB jelölőkártya; kártyaként; not stretchable; üres; Bepattintható típus; piros

Cikkszám: 248-501/000-002
Mini-WSB jelölőkártya; kártyaként; not stretchable; üres; Bepattintható típus; sárga

Cikkszám: 248-501/000-007
Mini-WSB jelölőkártya; kártyaként; not stretchable; üres; Bepattintható típus; szürke

Cikkszám: 248-501/000-017
Mini-WSB jelölőkártya; kártyaként; not stretchable; üres; Bepattintható típus; világoszöld

Cikkszám: 248-501/000-023
Mini-WSB jelölőkártya; kártyaként; not stretchable; üres; Bepattintható típus; zöld

Cikkszám: 2009-115
WMB-Inline; Smart Printer-hez; 1500 darab egy tekercsen; nyújtható 5 mm-től 5,2 mm-ig; üres; Bepattintható típus; fehér

Cikkszám: 2009-115/000-024
WMB-Inline; Smart Printer-hez; 1500 darab egy tekercsen; nyújtható 5 mm-től 5,2 mm-ig; üres; Bepattintható típus; ibolya

Cikkszám: 2009-115/000-006
WMB-Inline; Smart Printer-hez; 1500 darab egy tekercsen; nyújtható 5 mm-től 5,2 mm-ig; üres; Bepattintható típus; kék

Cikkszám: 2009-115/000-012
WMB-Inline; Smart Printer-hez; 1500 darab egy tekercsen; nyújtható 5 mm-től 5,2 mm-ig; üres; Bepattintható típus; narancssárga

Cikkszám: 2009-115/000-002
WMB-Inline; Smart Printer-hez; 1500 darab egy tekercsen; nyújtható 5 mm-től 5,2 mm-ig; üres; Bepattintható típus; sárga

Cikkszám: 2009-115/000-007
WMB-Inline; Smart Printer-hez; 1500 darab egy tekercsen; nyújtható 5 mm-től 5,2 mm-ig; üres; Bepattintható típus; szürke

Cikkszám: 2009-115/000-017
WMB-Inline; Smart Printer-hez; 1500 darab egy tekercsen; nyújtható 5 mm-től 5,2 mm-ig; üres; Bepattintható típus; világoszöld

Cikkszám: 2009-115/000-023
WMB-Inline; Smart Printer-hez; 1500 darab egy tekercsen; nyújtható 5 mm-től 5,2 mm-ig; üres; Bepattintható típus; zöld

Cikkszám: 793-5501
WMB-jelölőkártya; kártyaként; 5 ... 17,5 mm széles sorkapcsoknak; nyújtható 5 mm-től 5,2 mm-ig; üres; Bepattintható típus; fehér

Cikkszám: 793-5501/000-024
WMB-jelölőkártya; kártyaként; 5 ... 17,5 mm széles sorkapcsoknak; nyújtható 5 mm-től 5,2 mm-ig; üres; Bepattintható típus; ibolya

Cikkszám: 793-5501/000-006
WMB-jelölőkártya; kártyaként; 5 ... 17,5 mm széles sorkapcsoknak; nyújtható 5 mm-től 5,2 mm-ig; üres; Bepattintható típus; kék

Cikkszám: 793-5501/000-012
WMB-jelölőkártya; kártyaként; 5 ... 17,5 mm széles sorkapcsoknak; nyújtható 5 mm-től 5,2 mm-ig; üres; Bepattintható típus; narancssárga

Cikkszám: 793-5501/000-005
WMB-jelölőkártya; kártyaként; 5 ... 17,5 mm széles sorkapcsoknak; nyújtható 5 mm-től 5,2 mm-ig; üres; Bepattintható típus; piros

Cikkszám: 793-5501/000-002
WMB-jelölőkártya; kártyaként; 5 ... 17,5 mm széles sorkapcsoknak; nyújtható 5 mm-től 5,2 mm-ig; üres; Bepattintható típus; sárga

Cikkszám: 793-5501/000-007
WMB-jelölőkártya; kártyaként; 5 ... 17,5 mm széles sorkapcsoknak; nyújtható 5 mm-től 5,2 mm-ig; üres; Bepattintható típus; szürke

Cikkszám: 793-5501/000-017
WMB-jelölőkártya; kártyaként; 5 ... 17,5 mm széles sorkapcsoknak; nyújtható 5 mm-től 5,2 mm-ig; üres; Bepattintható típus; világoszöld

Cikkszám: 793-5501/000-023
WMB-jelölőkártya; kártyaként; 5 ... 17,5 mm széles sorkapcsoknak; nyújtható 5 mm-től 5,2 mm-ig; üres; Bepattintható típus; zöld

Cikkszám: 793-501
WMB-jelölőkártya; kártyaként; not stretchable; üres; Bepattintható típus; fehér

Cikkszám: 793-501/000-024
WMB-jelölőkártya; kártyaként; not stretchable; üres; Bepattintható típus; ibolya

1.2.8.2 Jelölő

Cikkszám: 793-501/000-006
WMB-jelölőkártya; kártyaként; not stretchable; üres; Bepattintható típus; kék

Cikkszám: 793-501/000-012
WMB-jelölőkártya; kártyaként; not stretchable; üres; Bepattintható típus; narancssárga

Cikkszám: 793-501/000-005
WMB-jelölőkártya; kártyaként; not stretchable; üres; Bepattintható típus; piros

Cikkszám: 793-501/000-002
WMB-jelölőkártya; kártyaként; not stretchable; üres; Bepattintható típus; sárga

Cikkszám: 793-501/000-007
WMB-jelölőkártya; kártyaként; not stretchable; üres; Bepattintható típus; szürke

Cikkszám: 793-501/000-017
WMB-jelölőkártya; kártyaként; not stretchable; üres; Bepattintható típus; világoszöld

Cikkszám: 793-501/000-023
WMB-jelölőkártya; kártyaként; not stretchable; üres; Bepattintható típus; zöld

1.2.8.3 Jelölőszalag

Cikkszám: 709-196
Jelölőszalagok; lézernyomtatóknak; áttetsző

Cikkszám: 709-177
Jelölőszalagok; tekercselve; 7,5 mm széles; not stretchable; üres; Bepattintható típus; áttetsző

Cikkszám: 709-178
Jelölőszalagok; tekercselve; 7,5 mm széles; not stretchable; üres; Bepattintható típus; fehér

1.2.9 Szerelés

1.2.9.1 Tartozékok rögzítéshez

Cikkszám: 249-117
Csavar nélküli végrögzítő; 10 mm széles; DIN 35 x 15 és DIN 35 x 7,5 sínhez; szürke

Cikkszám: 249-116
Csavar nélküli végrögzítő; 6 mm széles; DIN 35 x 15 és DIN 35 x 7,5 sínhez; szürke

Cikkszám: 209-106
Rögzítő-távtartó; elszigetelt rögzítéssel a DIN35-sínektől; szürke

Szerelési útmutató

Szerelés

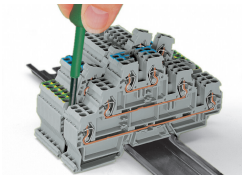

Sorkapocs eltávolítása a szerelvényből.

Vezeték csatlakoztatása

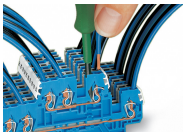

CAGE CLAMP® csatlakozás
Vezeték behelyezése működtető szerszámmal (0,08 ... 4 mm² finom elemi szálas). Érvéghüvelyes vezetékek esetén a vezeték névleges keresztmetszeténél egy mérettel kisebb méretű sorkapcsot kell használni.

Közösítés

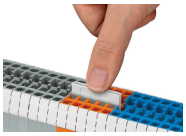

Az áthidalót addig nyomja lefelé, amíg nincs teljesen behelyezve. Többpólusú áthidalók használata esetén felváltva nyomja meg a jobb, majd a bal oldalt, amíg nem rögzül. Dugaszolható áthidalók 1 – 3 – 5 – 7 vagy 1 – – 4 – – 7
igénylés alapján

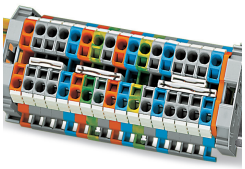

Közösítés dugaszolható áthidalókkal: Egy sorkapocsban két párhuzamos áthidaló nyílás található.

Ellenőrzés

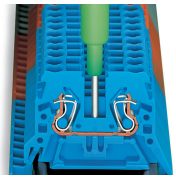

Az ellenőrzést fázisvizsgáló készülékkel, illetve egypólusú feszültségmérővel is el lehetvégezni.

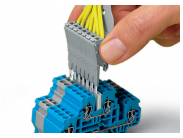

Az ellenőrzést a vizsgálódugókhoz hasonló módon, egy előhuzalozott elosztómodullal is el lehet végezni.

Burkolat

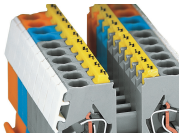

Figyelmeztető fedél jelzés (280-405), fekete villámjellel

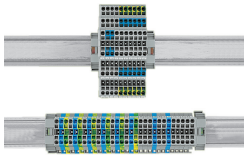

A kalapsínen a háromemeletes sorkapocs 67%-kal kevesebb helyet foglal el.

Jelöléstechnika

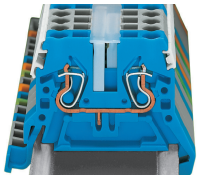

WMB jelölők Mini-WSB jelölőnyílásokban
Áttetsző jelölőszalag
Mini-WSB-jelölő

Áttetsző jelölőszalag (709-196) – az alatta lévő áthidalókat lehet látni.

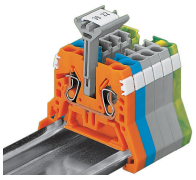

A műanyag jelölőszalagokon kívül a WMB és WSB jelölőrendszerekhez csoportjelölő tartókat is lehet kapni. Ezeket egy dugaszolható áthidalóval párhuzamosan lehet felszerelni a nyitott áthidalónyíláson keresztül. Akkor is nagyon hasznos, ha a sorkapocs oldalán lévő jelölőnyílások el vannak rejtve. A tartók a következő szélességekben elérhetők: 5 mm (0,197 inch), 10 mm (0,394 inch) és 15 mm (0,591 inch).
Megjegyzés:
A csoportjelölő tartók nem használhatók földelő sorkapcsokkal, illetve az osztott potenciálú sorkapcsokkal, mert nincsenek áthidaló nyílásaik.