Adatlap | Cikkszám: 750-491

1 csatornás analóg bemenet; Ellenállásmérő híd

https://www.wago.com/750-491

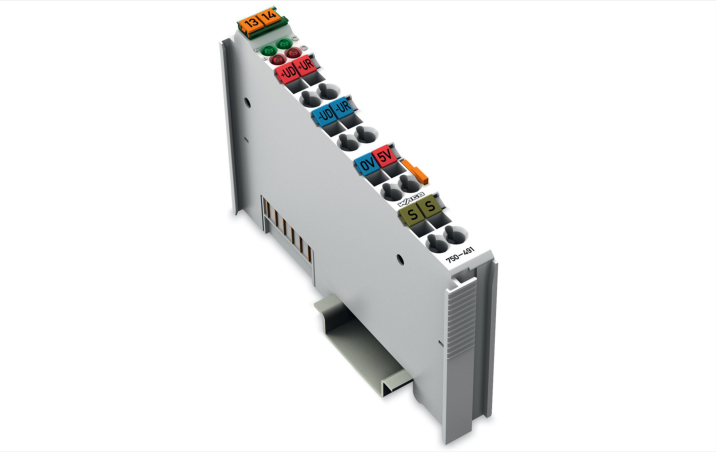

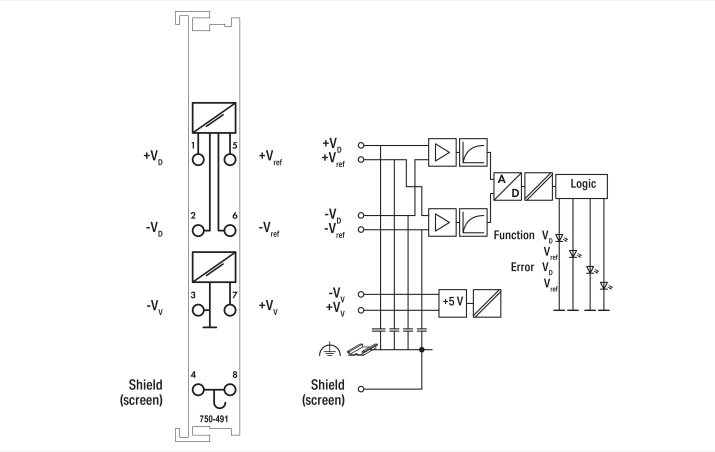

Szín: ■ világosszürke

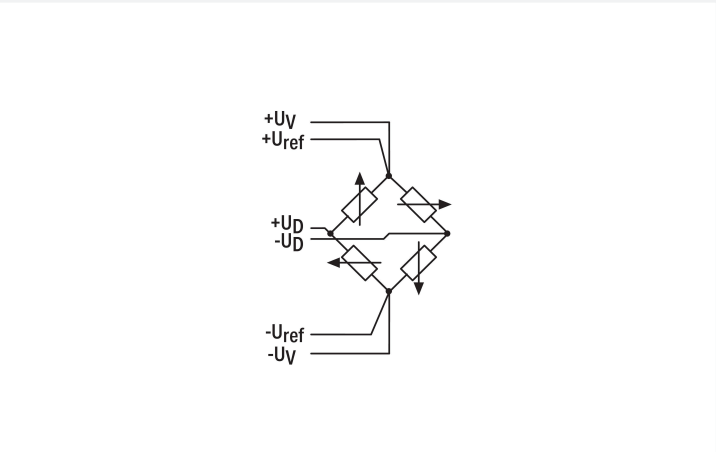

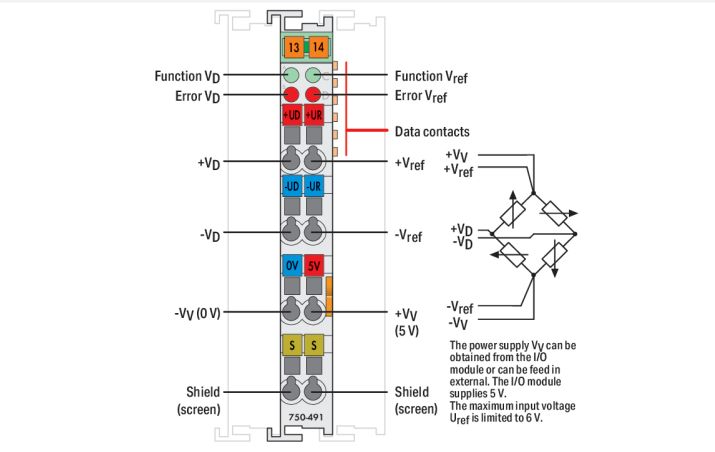

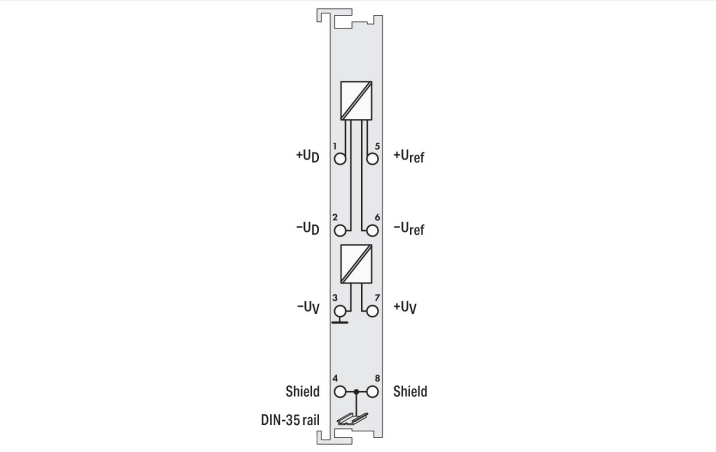

Ezzel a modullal egy ellenállásmérő hidat lehet közvetlenül csatlakoztatni. A híd feszültsége U_D és a híd tápfeszültsége U_{ref} 16 bites felbontással van digitalizálva. Az ellenállásmérő hídhoz két bemeneti csatornát lehet elérni, amik két 16 bites értékként szerepelnek a további feldolgozás során. A mérési eredményt az alábbi képlet alapján lehet kiszámolni: mért érték = U_D / U_{ref}.
A terepi és rendszerszintek elektromosan leválasztottak.

Műszaki adatok

Analóg bementek száma	1
Csatornák száma összesen (modul)	1
Jel típusa	Ellenállásmérő híd (nyúlásmérő)
Szenzor tápellátás	5 VDC
Feszültségjel U_D	–15 … +15 mV
Feszültségjel U_{ref}	2 … 6 V
Felbontás [bit]	16 bit
Adat szélesség	2 x 16 bites adat; 2 x 8 bites vezérlés/státusz (opcionális)
Belső ellenállás	> 200 kΩ (U_{ref}), > 1 MΩ (U_D)
Átalakítási idő (ált.)	500 ms
Mérési hiba	U_D: ±30 µV; U_{ref}: ±10 mV
Szűrő	50 Hz
Tápfeszültség (rendszer)	5 VDC; adatérintkezőn keresztül
Energiafogyasztás (5 V rendszerellátás)	65 mA
Szigetelés	500 V rendszer/terep
Indikátorok	LED (A, C) green: Function UD, Uref; LED (B, D) red: Error UD, Uref

Csatlakozástechnikai adatok

Csatlakozástechnika: bemenetek/kimenetek	8 x CAGE CLAMP®
Csatlakoztatható vezetékek anyagai	Réz
Csatlakozás típusa	Bemenetek/kimenetek
Tömör vezeték	0,08 … 2,5 mm² / 28 … 14 AWG
Finom elemi szálas vezeték	0,08 … 2,5 mm² / 28 … 14 AWG
Csupaszolási hossz	8 … 9 mm / 0.31 … 0.35 inch

Geometriai adatok

Szélesség	12 mm / 0.472 inch
Magasság	100 mm / 3.937 inch
Mélység	69,8 mm / 2.748 inch
Mélység a DIN kalapsín felső részétől	62,6 mm / 2.465 inch

Mechanikai adatok

Rögzítés típusa	DIN 35 kalapsín
Vezetékes interfész	rögzített

Anyag információk

Szín	világosszürke
Készülékház anyaga	Polikarbonát; poliamid 6,6
Tűz terhelés	0.085 MJ
Súly:	53 g
Megfelelőségi jelölés	CE

Környezeti feltételek

Környezeti hőmérséklet (működés közben)	0 … +55 °C
Környezeti hőmérséklet (tárolási)	-40 … +85 °C
Védettség típusa	IP20
Szennyezettségi fok (5)	2 az IEC 61131-2 szerint
Működési magasság	0 … 2000 m / 0 … 6562 láb
Rögzítési pozíció	Horizontal left, horizontal right, horizontal top, horizontal bottom, vertical top and vertical bottom
Relatív páratartalom (kondenzáció nélkül)	95 %
Rezgésállóság	az IEC 60068-2-6 szerint
Ütésállóság	15g az IEC 60068-2-27 szerint
EMC interferencia állóság	EN 61000-6-2, hajózási tanúsítványok szerint
EMV kibocsátott interfencia	EN 61000-6-4, hajózási tanúsítványok szerint
Szennyező anyagoknak való kitettség	az IEC 60068-2-42 és az IEC 60068-2-43 szerint
Megengedett H_2S szennyezőanyag koncentráció 75 %-os relatív páratartalom esetén	10 ppm
Megengedett SO_2 szennyezőanyag koncentráció 75 %-os relatív páratartalom esetén	25 ppm

Kereskedelmi adatok

Product Group	15 (I/O System)
Nagy ECS (kis ECS)	1 db
Csomagolás típusa	Doboz
Származási ország	DE
GTIN (globális kereskedelmi áruazonosító szám)	4045454849351
Vámtarifaszám	85437090990

Product Classification

UNSPSC	32101602
eCl@ss 10.0	27-24-26-01
eCl@ss 9.0	27-24-26-01
ETIM 9.0	EC001596
ETIM 10.0	EC001596
ECCN	NO US CLASSIFICATION

Environmental Product Compliance

RoHS Compliance Status	Compliant,With Exemption
RoHS Exemption	6(c)

Tanúsítványok / Jóváhagyások

Általános tanúsítványok

Jóváhagyás	Szabvány	Tanúsítvány neve
EAC GZO Almaty Standart	TP TC 020/2011	EAC CoC 03083
KC National Radio Research Agency	Article 58-2, Clause 3	MSIP-REM-W43-AIM750

Megfelelőségi nyilatkozatok és gyártói nyilatkozatok

Jóváhagyás	Szabvány	Tanúsítvány neve
EU-Declaration of Conformity WAGO GmbH & Co. KG	-	-

Letöltések

Environmental Product Compliance

Compliance Search

Environmental Product Compliance 750-491	

Documentation

Manual

Product Manual 1-channel input module for resistor bridges (DMS)	V 1.2.0	pdf 2743.52 KB	
System Manual Series 750/753			

System Description

750/753 Series I/O-System – General Product Information	pdf 953.35 KB	
Overview on WAGO-I/O-SYSTEM 750 approvals	pdf 770.48 KB	

Bid Text

750-491	19.02.2019	xml 4.46 KB	
750-491	20.10.2017	doc 28.50 KB	

CAD/CAE-Data

CAD data

2D/3D Models 750-491

CAE data

EPLAN Data Portal 750-491
WSCAD Universe 750-491
ZUKEN Portal 750-491

Device Files

Device Driver

WAGO USB Service Kabel Treiber / Serie 750 und 857	6.5.3.0 10.09.2014	zip 4721.96 KB	

1 Kompatibilis termékek

1.1 Opcionális kiegészítők

1.1.1 Árnyékolás csatlakoztatása

1.1.1.1 Árnyékolásrögzítő kengyel

Cikkszám: 790-108
Árnyékolásrögzítő kengyel; 11 mm széles; átmérővel kompatibilis vezeték; 3 ... 8 mm

Cikkszám: 790-208
Árnyékolásrögzítő kengyel; 12,4 mm széles; 3 ... 8 mm

Cikkszám: 790-116
Árnyékolásrögzítő kengyel; 19 mm széles; átmérővel kompatibilis vezeték; 7 ... 16 mm

Cikkszám: 790-216
Árnyékolásrögzítő kengyel; 21,8 mm széles; 6 ... 16 mm

Cikkszám: 790-124
Árnyékolásrögzítő kengyel; 27 mm széles; átmérővel kompatibilis vezeték; 6 ... 24 mm

Cikkszám: 790-220
Árnyékolásrögzítő kengyel; 30 mm széles; 6 ... 20 mm

Cikkszám: 790-140
Árnyékolásrögzítő kengyel; átmérővel kompatibilis vezeték

1.1.2 DIN-sín

1.1.2.1 Tartozékok rögzítéshez

Cikkszám: 210-197
Acél rögzítő sín; 35 x 15 mm; 1,5 mm vastag; 2 m hosszú; lyukasztott; hasonlóan mint az EN 60715; ezüstszínű

Cikkszám: 210-114
Acél rögzítő sín; 35 x 15 mm; 1,5 mm vastag; 2 m hosszú; nem lyukasztott; hasonlóan mint az EN 60715; ezüstszínű

Cikkszám: 210-118
Acél rögzítő sín; 35 x 15 mm; 2,3 mm vastag; 2 m hosszú; nem lyukasztott; az EN 60715 szerint; ezüstszínű

Cikkszám: 210-112
Acél rögzítő sín; 35 x 7,5 mm; 1 mm vastag; 2 m hosszú; lyukasztott; az EN 60715 szerint; "Lyuk szélesség 25 mm; ezüstszínű

Cikkszám: 210-113
Acél rögzítő sín; 35 x 7,5 mm; 1 mm vastag; 2 m hosszú; nem lyukasztott; az EN 60715 szerint; ezüstszínű

Cikkszám: 210-196
Alumínium rögzítősín; 35 x 8,2 mm; 1,6 mm vastag; 2 m hosszú; nem lyukasztott; hasonlóan mint az EN 60715; ezüstszínű

Cikkszám: 210-198
Réz rögzítő sín; 35 x 15 mm; 2,3 mm vastag; 2 m hosszú; nem lyukasztott; az EN 60715 szerint; rézszínű

1.1.3 Jelöléstechnika

1.1.3.1 Csoportjelölő tartó

Cikkszám: 750-106
Csoportjelölő-tartó

1.1.3.2 Jelölő

Cikkszám: 750-100
Jelölőkártya; A4-es papíron; üres

Cikkszám: 2009-145
Mini-WSB Inline; Smart Printer-hez; 1700 darab egy tekercsen; nyújtható 5 mm-től 5,2 mm-ig; üres; Bepattintható típus; fehér

Cikkszám: 2009-145/000-024
Mini-WSB Inline; Smart Printer-hez; 1700 darab egy tekercsen; nyújtható 5 mm-től 5,2 mm-ig; üres; Bepattintható típus; ibolya

Cikkszám: 2009-145/000-006
Mini-WSB Inline; Smart Printer-hez; 1700 darab egy tekercsen; nyújtható 5 mm-től 5,2 mm-ig; üres; Bepattintható típus; kék

Cikkszám: 2009-145/000-012
Mini-WSB Inline; Smart Printer-hez; 1700 darab egy tekercsen; nyújtható 5 mm-től 5,2 mm-ig; üres; Bepattintható típus; narancssárga

Cikkszám: 2009-145/000-005
Mini-WSB Inline; Smart Printer-hez; 1700 darab egy tekercsen; nyújtható 5 mm-től 5,2 mm-ig; üres; Bepattintható típus; piros

Cikkszám: 2009-145/000-002
Mini-WSB Inline; Smart Printer-hez; 1700 darab egy tekercsen; nyújtható 5 mm-től 5,2 mm-ig; üres; Bepattintható típus; sárga

Cikkszám: 2009-145/000-007
Mini-WSB Inline; Smart Printer-hez; 1700 darab egy tekercsen; nyújtható 5 mm-től 5,2 mm-ig; üres; Bepattintható típus; szürke

Cikkszám: 2009-145/000-023
Mini-WSB Inline; Smart Printer-hez; 1700 darab egy tekercsen; nyújtható 5 mm-től 5,2 mm-ig; üres; Bepattintható típus; zöld

Cikkszám: 248-501
Mini-WSB jelölőkártya; kártyaként; not stretchable; üres; Bepattintható típus; fehér

Cikkszám: 248-501/000-024
Mini-WSB jelölőkártya; kártyaként; not stretchable; üres; Bepattintható típus; ibolya

Cikkszám: 248-501/000-006
Mini-WSB jelölőkártya; kártyaként; not stretchable; üres; Bepattintható típus; kék

1.1.3.2 Jelölő

Cikkszám: 248-501/000-012
Mini-WSB jelölőkártya; kártyaként; not stretchable; üres; Bepattintható típus; narancssárga

Cikkszám: 248-501/000-005
Mini-WSB jelölőkártya; kártyaként; not stretchable; üres; Bepattintható típus; piros

Cikkszám: 248-501/000-002
Mini-WSB jelölőkártya; kártyaként; not stretchable; üres; Bepattintható típus; sárga

Cikkszám: 248-501/000-007
Mini-WSB jelölőkártya; kártyaként; not stretchable; üres; Bepattintható típus; szürke

Cikkszám: 248-501/000-017
Mini-WSB jelölőkártya; kártyaként; not stretchable; üres; Bepattintható típus; világoszöld

Cikkszám: 248-501/000-023
Mini-WSB jelölőkártya; kártyaként; not stretchable; üres; Bepattintható típus; zöld

1.1.3.3 Jelölőtartó

Cikkszám: 750-103
Csoportjelölő-tartó

1.1.4 Rendszer burkolat

1.1.4.1 Rendszer burkolat

Cikkszám: 850-825
IP65 burkolat; Alumínium (RAL 7032); Sz x M x Á (160 x 100 x 160 mm); 9 x M12, 4 x M20

Cikkszám: 850-826
IP65 burkolat; Alumínium (RAL 7032); Sz x M x Á (240 x 100 x 160 mm); 4 x M20, 4 x M16, 14 x M12 kábelszorító

Cikkszám: 850-827
IP65 burkolat; Alumínium (RAL 7032); Sz x M x Á (320 x 100 x 160 mm); 4 x M20, 8 x M16, 17 x M12 kábelszorító

Cikkszám: 850-828
IP65 burkolat; Alumínium (RAL 7032); Sz x M x Á (480 x 100 x 160 mm); 4 x M20, 10 x M16, 35 x M12 kábelszorító

Cikkszám: 850-826/002-000
IP65 burkolat; Alumínium (RAL 7035); Sz x M x Á (240 x 100 x 160 mm); 4 x M20, 4 x M16, 14 x M12 kábelszorító

Cikkszám: 850-827/002-000
IP65 burkolat; Alumínium (RAL 7035); Sz x M x Á (320 x 100 x 160 mm); 4 x M20, 8 x M16, 17 x M12 kábelszorító

Cikkszám: 850-828/002-000
IP65 burkolat; Alumínium (RAL 7035); Sz x M x Á (480 x 100 x 160 mm); 4 x M20, 10 x M16, 35 x M12 kábelszorító

Cikkszám: 850-814/002-000
IP65 burkolat; Lemezacél (RAL 7035); Sz x M x Á (200 x 120 x 200 mm); peremes lap nélkül

Cikkszám: 850-815/002-000
IP65 burkolat; Lemezacél (RAL 7035); Sz x M x Á (300 x 120 x 200 mm); peremes lap nélkül

Cikkszám: 850-816/002-000
IP65 burkolat; Lemezacél (RAL 7035); Sz x M x Á (400 x 120 x 200 mm); peremes lap nélkül

Cikkszám: 850-817/002-000
IP65 burkolat; Lemezacél (RAL 7035); Sz x M x Á (600 x 120 x 200 mm); peremes lap nélkül

Cikkszám: 850-834
IP65 burkolat; Poliészter (RAL 7032); Sz x M x Á (164 x 100 x 164 mm); 9 x M12, 4 x M20

Cikkszám: 850-835
IP65 burkolat; Poliészter (RAL 7032); Sz x M x Á (244 x 100 x 164 mm); 4 x M20, 4 x M16, 14 x M12 kábelszorító

Cikkszám: 850-836
IP65 burkolat; Poliészter (RAL 7032); Sz x M x Á (324 x 100 x 164 mm); 4 x M20, 8 x M16, 17 x M12 kábelszorító