Adatlap | Cikkszám: 232-834

THT csatlakozóaljzat; döntött; 7,5 mm lábtávolság; 4 pólusú; 0,6 x 1,0 mm-es forraszláb; szürke

https://www.wago.com/232-834

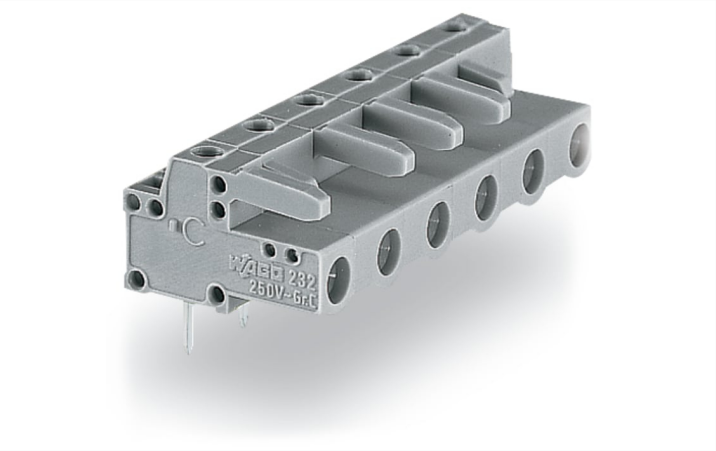

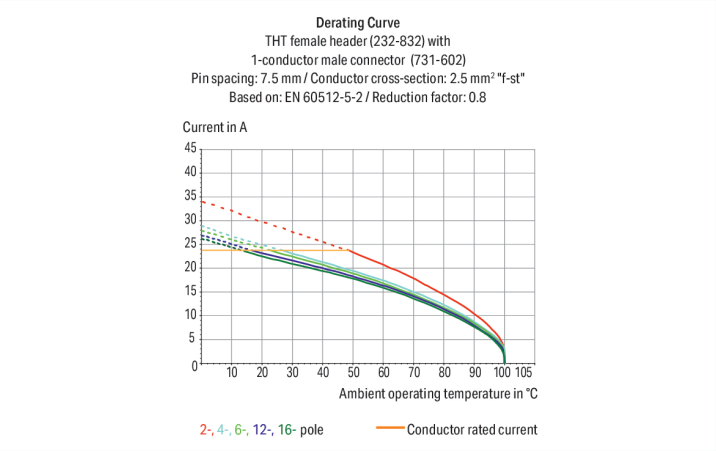

Szín: szürke

Az ábrához hasonlóan

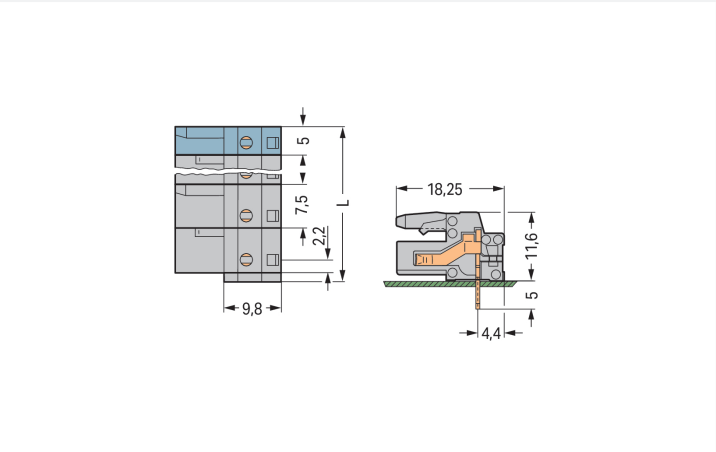

Méretek mm-ben
L = (pólus szám – 1) x lábtávolság + 5 mm + 1,5 mmTávolság az első forraszlábig: 2,2 mm2 és 3 pólusú anyacsatlakozók – csak egy retesszel

Female connector, 232 Series, solder pin dimensions 0.6 x 1 mm

Enjoy convenient electrical installations with this female connector (item number 232-834). The item's dimensions are (29 x 16.6 x 18.25) mm (width x height x depth).

The contact surface is coated with tin. The PCB connector is designed for THT soldering.

- Safe and fast installation
- 4 connection points
- Pin spacing: 7.5 mm
- Compact sizes
- Soldering via THT

Megjegyzések

Biztonsági információk	Az *MCS – MULTI CONNECTION SYSTEM* (többcsatlakozásos rendszer) olyan csatlakozókat tartalmaz, amik a DIN EN 61984 szerint nem rendelkeznek megszakító képességgel. Megfelelő használat esetén ezeket a vezetékeket nem szabad terhelés alatt csatlakoztatni/ leválasztani. Az áramkört úgy kell kialakítani, hogy a csatlakozódugókhoz hozzá lehessen érni, nem csatlakoztatott állapotban ne álljanak feszültség alatt.
Változatok:	Egyéb pólus számok 3,8 mm-es lábak apacsatlakozóhoz egyenes forraszlábakkal Aranyozott vagy részben aranyozott érintkező felületek Egyéb változatok a WAGO Értékesítési Részlegétől igényelhetők, vagy a https://configurator.wago.com/ elérhetőségen konfigurálhatók.

Elektromos adatok

Értékelés a(z) szerint	IEC/EN 60664-1		
Overvoltage category	III	III	II
Pollution degree	3	2	2
Névleges feszültség	500 V	630 V	1000 V
Névleges feszültségimpulzus	6 kV	6 kV	6 kV
Névleges áram	12 A	12 A	12 A

Tanúsított a következők szerint	UL 1059		
Use group	B	C	D
Névleges feszültség	300 V	-	300 V
Névleges áram	15 A	-	10 A

Tanúsított a következők szerint	CSA		
Use group	B	C	D
Névleges feszültség	300 V	-	300 V
Névleges áram	15 A	-	10 A

Csatlakozástechnikai adatok

Összes csatlakozási pont száma	4
Összes potenciál száma	4
Csatlakozási típusok száma	1
Szintek száma	1

Csatlakozás 1	
Pólusszám	4

Geometriai adatok

Lábtávolság	7,5 mm / 0.295 inch
Szélesség	29 mm / 1.142 inch
Magasság	16,6 mm / 0.654 inch
Magasság a felülettől	11,6 mm / 0.457 inch
Mélység	18,25 mm / 0.719 inch
Forraszláb hossza	5 mm
Forraszláb méretek	0,6 x 1 mm
Furat átmérője hibatűréssel	1,3 $^{(+0,1)}$ mm

Mechanikai adatok

Változtatható kódolás	Igen
Csavarodás elleni védelem	Igen

Dugaszolható csatlakozás

Érintkező típusa (dugaszolható csatlakozó)	Anyacsatlakozó/aljzat
Csatlakozó (csatlakozási típus)	NYÁK-hoz
Védelem hibás bekötés ellen	Nincs
A NYÁK-hoz illesztés iránya	0 °

NYÁK érintkező

NYÁK érintkező	THT
Forraszláb-elrendezés	egy vonalban az anyacsatlakozó teljes hosszában
Forraszlábak száma potenciálonként	1

Anyag információk

Megjegyzés az anyag információkhoz	Information on material specifications can be found here
Szín	szürke
Anyagcsoport	I
Szigetelőanyag	Poliamid (PA66)
UL94 szerinti gyúlékonysági osztály	V0
Érintkező anyaga	Réz ötvözet
Érintkezés bevonata	Ón
Tűz terhelés	0.074 MJ
Súly:	4.3 g

Környezeti feltételek

Határhőmérsékleti tartomány	-60 … +100 °C
Feldolgozási hőmérséklet	-35 … +60 °C

Környezeti tesztelés (Környezeti feltételek)

Teszt specifikációk Vasúti alkamazások Gördülő járművek Elektronikus berendezés	DIN EN 50155 (VDE 0115-200):2022-06
Vizsgálati eljárás Vasúti alkalmazások - gördülő járművek berendezései Ütés- és rázkódásállósági vizsgálat	DIN EN 61373 (VDE 0115-0106):2011-04
Spektrum/Telepítési hely	Élettartam teszt, 1. kategória, A/B osztály
Működési teszt zajszerű rezgéssel	A szabvány 8. szakasza szerint teljesített teszt
Frekvencia	f_1 = 5 Hz to f_2 = 150 Hz
Gyorsulás	0,101g (minden tengelyre használt legmagasabb tesztelési erő)
Teszt időtartama tengelyenként	10 perc
Tesztelési irányok	X, Y és Z tengely
Érintkezési hibák/kimaradások figyelése	Megfelelt
Feszültségesés mérése minden tengely előtt és után	Megfelelt
Szimulált élettartam-teszt a megnövekedett zajszintű vibráció révén	A szabvány 9. szakasza szerint teljesített teszt
Frekvencia	f_1 = 5 Hz to f_2 = 150 Hz
Gyorsulás	0,572g (minden tengelyre használt legmagasabb tesztelési erő)
Teszt időtartama tengelyenként	5 óra
Tesztelési irányok	X, Y és Z tengely
Kibővített tesztkör: Érintkezési hibák/kimaradások figyelése	Megfelelt
Kibővített tesztkör: Feszültségesés mérése minden tengely előtt és után	Megfelelt
Ütésállósági vizsgálat	A szabvány 10. szakasza szerint teljesített teszt
Ütési erő alakja	Fél szinusz

Környezeti tesztelés (Környezeti feltételek)

Gyorsulás	5g (highest test level used for all axes)
Ütési erő időtartama	30 ms
Ütések száma tengelyenként	3 pozitív és 3 megatív
Tesztelési irányok	X, Y és Z tengely
Kibővített tesztkör: Érintkezési hibák/ki-maradások figyelése	Megfelelt
Kibővített tesztkör: Feszültségesés mérése minden tengely előtt és után	Megfelelt
Ütés- és rezgésállósági vizsgálat gördülő járművek berendezéseire	Megfelelt

Kereskedelmi adatok

Product Group	3 (Multi Conn. System)
Nagy ECS (kis ECS)	50 db
Csomagolás típusa	Doboz
Származási ország	DE
GTIN (globális kereskedelmi áruazonosító szám)	4044918580069
Vámtarifaszám	85366990990

Product Classification

UNSPSC	39121409
eCl@ss 10.0	27-44-04-02
eCl@ss 9.0	27-44-04-02
ETIM 9.0	EC002637
ETIM 10.0	EC002637
ECCN	NO US CLASSIFICATION

Environmental Product Compliance

RoHS Compliance Status	Compliant,No Exemption

Tanúsítványok / Jóváhagyások

Általános tanúsítványok

Jóváhagyás	Szabvány	Tanúsítvány neve
CB DEKRA Certification B.V.	IEC 61984	NL-113351
KEMA/KEUR DEKRA Certification B.V.	EN 61984	71-130478 REV.1
UR Underwriters Laboratories Inc.	UL 1977	E 45171
UR Underwriters Laboratories Inc.	UL 1059	E45172

Megfelelőségi nyilatkozatok és gyártói nyilatkozatok

Jóváhagyás	Szabvány	Tanúsítvány neve
Railway WAGO GmbH & Co. KG	-	Railway Ready

Tanúsítványok hajózási alkalmazásokhoz

Jóváhagyás	Szabvány	Tanúsítvány neve
ABS American Bureau of Shipping	-	24-0095975-PDA
DNV DNV GL SE	-	TAE000016Z
LR Lloyds Register	IEC 61984	96/20035 (E5)

Letöltések

Environmental Product Compliance

Compliance Search

Environmental Product Compliance 232-834

Documentation

Additional Information

Technical Section	03.04.2019	pdf 2027.26 KB

CAD/CAE-Data

CAD data

2D/3D Models 232-834

CAE data

EPLAN Data Portal 232-834

ZUKEN Portal 232-834

PCB Design

Symbol and Footprint via SamacSys 232-834

Symbol and Footprint via Ultra Librarian 232-834

1 Kompatibilis termékek

1.1 Csatlakozó ellendarab

1.1.1 Apacsatlakozó/dugó

Cikkszám: 731-604
1 vezetékes apacsatlakozó; CAGE CLAMP®; 2,5 mm²; 7,5 mm lábtávolság; 4 pólusú; 2,50 mm²; szürke

Cikkszám: 731-604/019-000
1 vezetékes apacsatlakozó; CAGE CLAMP®; 2,5 mm²; 7,5 mm lábtávolság; 4 pólusú; szorítóbilincs; 2,50 mm²; szürke

1.2 Opcionális kiegészítők

1.2.1 Ellenőrzés és mérés

1.2.1.1 Vizsgáló kellékek

Cikkszám: 231-662
Ellenőrződugó anyacsatlakozóknak; 7,5 mm és 7,62 mm lábtávolság; 2,50 mm²; világosszürke

Cikkszám: 210-136
Ellenőrződugó; 2 mm Ø; 500 mm-es kábellel; piros