Adatlap | Cikkszám: 2020-103

1 vezetékes anyacsatlakozó; Push-in CAGE CLAMP®; 1,5 mm²; 3,5 mm lábtávolság; 3 pólusú; 1,50 mm²; szürke

https://www.wago.com/2020-103

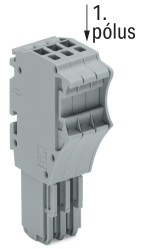

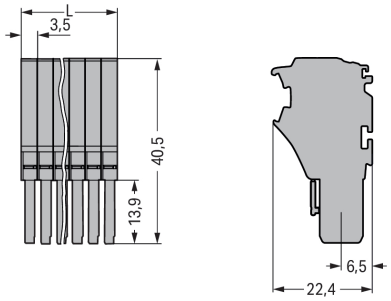

L = (pólusszám x modul szélesség) + 0,7 mm

Szín: szürke

Méretek mm-ben

Female connector, 2020 Series, operating tool

This female connector (item number 2020-103) is designed for fault-free electrical installations. Ensure that the strip lengths are between 9 and 11 mm when connecting conductors to this female connector. Pluggable rail-mount terminal blocks are hugely popular in switchgear and control systems, for example, in railroad technology. They combine the best of rail-mount terminal blocks and connectors for the perfect solution. Variable wiring systems make pre-assembly easy, which saves both time and money in production, installation, operation, and maintenance. Featuring conductor terminals along with Push-in CAGE CLAMP®, this connector is highly versatile. Push-in CAGE CLAMP® technology provides a universal connection solution for any type of conductor. It allows both solid and fine-stranded conductors with ferrules to be inserted directly into the clamping point without the need for tools. The item's dimensions are (11.2 x 40.5 x 22.4) mm (width x height x depth). This female connector is suitable for conductor cross-sections ranging from 0.14 mm² to 1.5 mm².

Reliable connection of 3 potentials

This female connector/socket is operated with an operating tool.

- Actuation via operating tool
- Compact sizes
- 3 connection points
- Ready to install, immediately usable

Megjegyzések

Biztonsági információk	Az EN 61984 szabvány szerint tilos az árammegszakítóval nem rendelkező dugaszolható csatlakozók csatlakoztatása vagy csatlakozásuk bontása, amikor azok feszültség, illetve terhelés alatt állnak.
Biztonsági információk 2	Figyelem: A megfelelő véglapot kell használni az alap sorkapocshoz minden egyes anyacsatlakozó dugó után!

Elektromos adatok

Értékelés a(z) szerint	IEC/EN 61984		
Overvoltage category	III	III	II
Pollution degree	3	2	2
Névleges feszültség	500 V	-	-
Névleges feszültségimpulzus	6 kV	-	-
Névleges áram	13.5 A	-	-

Tanúsított a következők szerint	UL 1059		
Use group	B	C	D
Névleges feszültség	300 V	300 V	300 V
Névleges áram	15 A	15 A	15 A

Tanúsított a következők szerint	CSA 22.2 No 158		
Use group	B	C	D
Névleges feszültség	300 V	300 V	300 V
Névleges áram	10 A	10 A	10 A

Általános	
Huzalozási irány	Felső bekötés

Csatlakozástechnikai adatok

Összes csatlakozási pont száma	3
Összes potenciál száma	3

Csatlakozás 1

Csatlakozástechnika	Push-in CAGE CLAMP®
Beavatkozó típusa	Működtető szerszám
Csatlakoztatható vezetékek anyagai	Réz
Névleges keresztmetszet	1 mm²
Tömör vezeték	0,14 … 1,5 mm² / 24 … 16 AWG
Tömör vezeték; push-in (benyomható) bekötés	0,5 … 1,5 mm² / 20 … 16 AWG
Finom elemi szálas vezeték	0,14 … 1,5 mm² / 24 … 16 AWG
Finom elemiszálas vezeték; szigetelt érvéghüvellyel	0,14 … 0,75 mm² / 24 … 18 AWG
Finom elemiszálas vezeték; érvéghüvellyel; push-in csatlakozással	0,5 … 0,75 mm² / 20 … 18 AWG
Megjegyzés (vezetékátmérő)	A vezeték tulajdonságaitól függően kisebb keresztmetszetű vezetéket is lehet csatlakoztatni push-in csatlakoztatással.
Csupaszolási hossz	9 … 11 mm / 0.35 … 0.43 inch
Pólusszám	3

Geometriai adatok

Szélesség	11,2 mm / 0.441 inch
Magasság	40,5 mm / 1.594 inch
Mélység	22,4 mm / 0.882 inch
Modulszélesség	3,5 mm / 0.138 inch

Mechanikai adatok

Változtatható kódolás	Igen
Jelölési szint	Oldalsó jelölés
Csavarodás elleni védelem	Igen

Dugaszolható csatlakozás

Érintkező típusa (dugaszolható csatlakozó)	Anyacsatlakozó/aljzat
Csatlakozó (csatlakozási típus)	vezetékhez
Védelem hibás bekötés ellen	Nincs

Anyag információk

Megjegyzés az anyag információkhoz	Information on material specifications can be found here
Szín	szürke
Anyagcsoport	I
Szigetelőanyag	Poliamid (PA66)
UL94 szerinti gyúlékonysági osztály	V0
Tűz terhelés	0.118 MJ
Súly:	7.2 g

Környezeti feltételek

Feldolgozási hőmérséklet	-35 … +85 °C
Folyamatos működési hőmérséklet	-60 … +105 °C

Kereskedelmi adatok

Nagy ECS (kis ECS)	50 db
Csomagolás típusa	Doboz
Származási ország	CN
GTIN (globális kereskedelmi áruazonosító szám)	4050821245032
Vámtarifaszám	85366990990

Product Classification

UNSPSC	39121409
eCl@ss 10.0	27-14-11-06
eCl@ss 9.0	27-14-11-06
ETIM 9.0	EC001284
ETIM 10.0	EC001284
ECCN	NO US CLASSIFICATION

Environmental Product Compliance

RoHS Compliance Status	Compliant,No Exemption

Tanúsítványok / Jóváhagyások

Általános tanúsítványok

Jóváhagyás	Szabvány	Tanúsítvány neve
CCA DEKRA Certification B.V.	EN 60947	NTR NL 7617
CSA DEKRA Certification B.V.	C22.2	2516073
UL UL International Germany GmbH	UL 1059	E 45172

Megfelelőségi nyilatkozatok és gyártói nyilatkozatok

Jóváhagyás	Szabvány	Tanúsítvány neve
EU-Declaration of Conformity WAGO GmbH & Co. KG	-	-
UK-Declaration of Conformity WAGO GmbH & Co. KG	-	-

Tanúsítványok hajózási alkalmazásokhoz

Jóváhagyás	Szabvány	Tanúsítvány neve
ABS American Bureau of Shipping	EN 60947	24-0152298-PDA
DNV GL Det Norske Veritas, Germanischer Lloyd	-	TAE00001V2
PRS Polski Rejestr Statków	-	TE/1094/880590/23

Letöltések

Environmental Product Compliance

Compliance Search

Environmental Product Compliance 2020-103

Documentation

Bid Text

2020-103	19.02.2019	xml 3.90 KB	
2020-103	06.08.2018	docx 14.97 KB	

CAD/CAE-Data

CAD data

2D/3D Models 2020-103

CAE data

EPLAN Data Portal 2020-103

WSCAD Universe 2020-103

ZUKEN Portal 2020-103

1 Kompatibilis termékek

1.1 Opcionális kiegészítők

1.1.1 Érvéghüvely

1.1.1.1 Érvéghüvely

Cikkszám: 216-241
Érvéghüvely; Hüvely 0,5 mm² / AWG 20; szigetelt; elektro-ón lemez; elektronikai réz; gáztömör rögzítés; DIN 46228 szerint, 4/09.90 rész; fehér

Cikkszám: 216-242
Érvéghüvely; Hüvely 0,75 mm² / AWG 18; szigetelt; elektro-ón lemez; elektronikai réz; gáztömör rögzítés; DIN 46228 szerint, 4/09.90 rész; szürke

Cikkszám: 216-243
Érvéghüvely; Hüvely 1 mm² / AWG18; szigetelt; elektro-ón lemez; elektronikai réz; gáztömör rögzítés; DIN 46228 szerint, 4/09.90 rész; piros

1.1.2 Eszköz

1.1.2.1 Működtető szerszám

Cikkszám: 210-719
Működtetőszerszám; Penge: 2,5 x 0,4mm; részben szigetelt szárral

Cikkszám: 210-648
Működtetőszerszám; Penge: 2,5 x 0,4mm; részben szigetelt szárral; döntött; rövid

Cikkszám: 210-647
Működtetőszerszám; Penge: 2,5 x 0,4mm; részben szigetelt szárral; többszínű

1.1.3 Figyelmeztető jelölés

1.1.3.1 Burkolat

Cikkszám: 2000-115
Figyelmeztető fedél; 5 sorkapocsnak; villámjellel, fekete; sárga

1.1.4 Jelöléstechnika

1.1.4.1 Jelölő

Cikkszám: 2009-113
WMB-Inline; Smart Printer-hez; 2300 darab egy tekercsen; üres; Bepattintható típus; fehér

Cikkszám: 793-3501
WMB-jelölőkártya; kártyaként; üres; Bepattintható típus; fehér

1.1.4.2 Jelölőszalag

Cikkszám: 210-833
Jelölőszalagok; 25 m tekercsen; 6 mm széles; üres; Öntapadó; fehér

Cikkszám: 2009-110
Jelölőszalagok; Smart Printer-hez; tekercselve; not stretchable; üres; Bepattintható típus; fehér

Cikkszám: 210-831
Jelölőszalagok; tekercselve; 2,3 mm széles; üres; Öntapadó; fehér

Cikkszám: 210-832
Jelölőszalagok; tekercselve; 3 mm széles; üres; Öntapadó; fehér

Cikkszám: 210-834
Jelölőszalagok; tekercselve; 5 mm széles; üres; Öntapadó; fehér

1.1.5 Lezáró rendszer

1.1.5.1 Lezáró rendszer

Cikkszám: 2022-142
Rögzítőfül (kar); narancssárga

Cikkszám: 2022-141
Rögzítőfül (kar); szürke

1.1.6 Tehermentesítő

1.1.6.1 Tehermentesítő lap

Cikkszám: 734-327
Tehermentesítő lap; anya-, apacsatlakozóknak; 6 mm széles; 1 rész; szürke

Szerelési útmutató

Kódolás

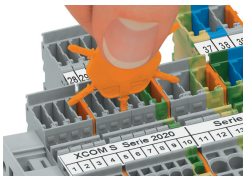

Helyezze be a kódolólábat a megfelelő nyílásba, és csavarja le.

Anyacsatlakozó kódolása: távolítsa el a kódoló lábat egy megfelelő szerszámmal.

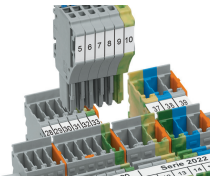

Helyezze be a kódolt anyacsatlakozót az X-COM®S-SYSTEM összeszerelt sorkapocs rendszerébe.

Lezáró rendszer

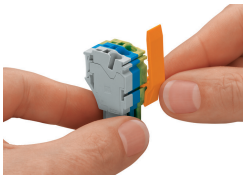

Csúsztassa a záró reteszt a helyére.

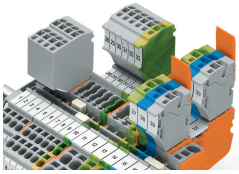

Az anyacsatlakoztatókat külön-külön lehet zárni.